MEDEVICE

By BGS GENERAL SRL - Italy

www.bigiesse.com

I gruppi vuoto ospedalieri **MEDEVICE** sono **CERTIFICATI CE** e possono avere diverse configurazioni secondo le esigenze, e quindi possono esse verticali od orizzontali sono costituiti da tre pompe, da un serbatoio completo di scarico condensa e da due filtri batterici (UNI EN 7396-1:2007 punti 5.7.1). L'impianto dopo la prima messa in marcia manuale, funziona automaticamente mantenendo il grado di vuoto desiderato nel serbatoio. Il gruppo è dimensionato in modo tale che una sola pompa possa soddisfare le esigenze normali delle utenze, secondo un coefficiente di contemporaneità sperimentale, considerato nel calcolo di portata dell'impianto (UNI EN 7396-1:2007 punto 5.7.2). In caso di necessità, una seconda pompa entra in funzione raddoppiando la portata, ripristinando così le condizioni di vuoto richieste. Se anche la seconda pompa non dovesse riuscire a soddisfare la richiesta di vuoto, la terza pompa entra in funzione. (UNI EN 7396-1:2007 punto 5.7.3) Il quadro di comando principale permette di scambiare ad ogni avvio le pompe, eguagliando l'usura delle tre pompe. Le ore di marcia vengono lette sul display posto al centro del quadro elettrico principale. La terza pompa, chiamata d'emergenza, viene gestita dall'elettronica del quadro principale ma alimentata da un quadro elettrico di emergenza separato (UNI EN 7396-1:2007 punto 5.7.5). La pompa di emergenza, in caso di necessità entra in funzione anche con il quadro di comando principale in avaria e/o spento (UNI EN 7396-1:2007 punti 5.7.4). La presenza del by-pass permette la sostituzione e/o la manutenzione del serbatoio senza fermare il gruppo. (UNI EN 7396-1:2007 punti 5.7.7)

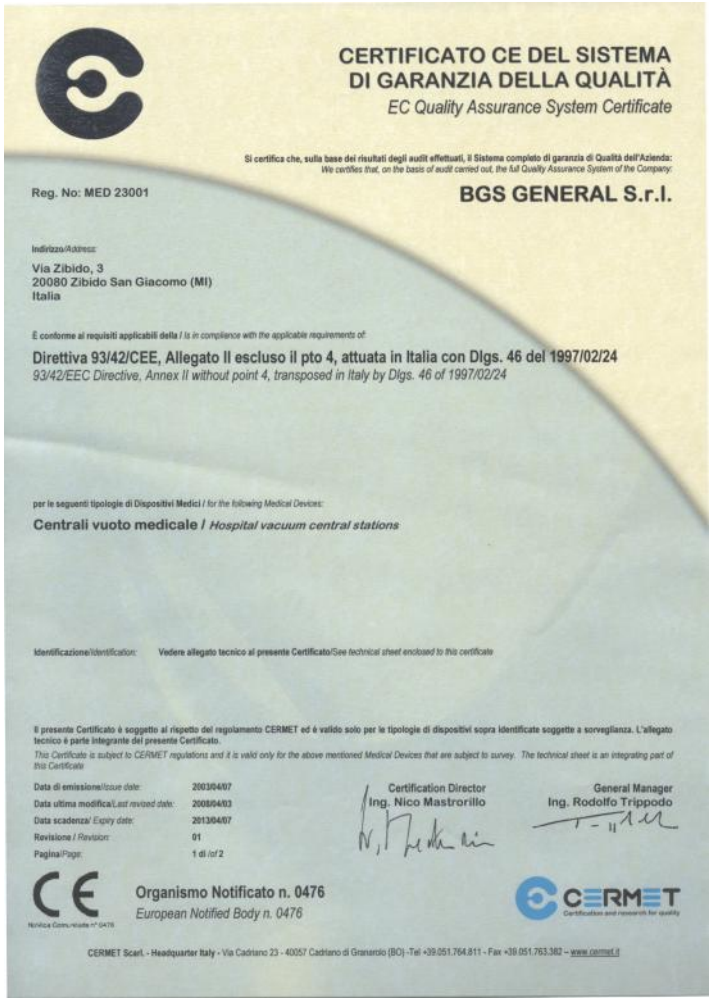

CERTIFICATO CE DEL SISTEMA DI GARANZIA DELLA QUALITÀ
EC Quality Assurance System Certificate

Si certifica che, sulla base dei risultati degli audit effettuati, il Sistema completo di garanzia di Qualità dell'Azienda:
We certifies that, on the basis of audit carried out, the full Quality Assurance System of the Company:

Reg. No: MED 23001

BGS GENERAL S.r.l.

Indirizzo/Address:
Via Zibido, 3
20080 Zibido San Giacomo (MI)
Italia

È conforme ai requisiti applicabili della / *Is in compliance with the applicable requirements of:*

Direttiva 93/42/CEE, Allegato II escluso il pto 4, attuata in Italia con Dlgs. 46 del 1997/02/24
93/42/EEC Directive, Annex II without point 4, transposed in Italy by Dlgs. 46 of 1997/02/24

per le seguenti tipologie di Dispositivi Medici / *for the following Medical Devices:*

Centrali vuoto medicale / *Hospital vacuum central stations*

Identificazione/Identification: Vedere allegato tecnico al presente Certificato/*See technical sheet enclosed to this certificate*

Il presente Certificato è soggetto al rispetto del regolamento CERMET ed è valido solo per le tipologie di dispositivi sopra identificate soggette a sorveglianza. L'allegato tecnico è parte integrante del presente Certificato.
This Certificate is subject to CERMET regulations and it is valid only for the above mentioned Medical Devices that are subject to survey. The technical sheet is an integrating part of this Certificate

Data di emissione/Issue date:	2003/04/07
Data ultima modifica/Last revised date:	2008/04/03
Data scadenza/ Expiry date:	2013/04/07
Revisione / Revision:	01
Pagina/Page:	1 di /of 2

Certification Director
Ing. Nico Mastrorillo

General Manager
Ing. Rodolfo Trippodo

Organismo Notificato n. 0476
European Notified Body n. 0476

CERMET
Certification and research for quality

CERMET Scarl. - Headquarter Italy - Via Cadriano 23 - 40057 Cadriano di Granarolo (BO) -Tel +39.051.764.811 - Fax +39.051.763.382 – www.cermet.it

***MEDEVICE** hospital vacuum units are **CE CERTIFIED** and are provided in different shapes according to different requirements. Therefore they can be vertical or horizontal. They consist of three pumps, a reservoir complete with a condense exhaust system and two bactericidal filters (UNI EN 7396-1:2007 Paragraphs 5.7.1). After the first manual start up, the unit runs automatically, maintaining the required vacuum level in the reservoir. The unit is designed to meet the normal requirements of the user by operating a single pump. The units are set according to an experimental simultaneity coefficient accounted for in the calculation of the system capacity (UNI EN 7396-1:2007 Paragraph 5.7.2). When needed, the second pump starts running and doubles the capacity in order to re-adjust the system to the required vacuum conditions. If even the second pump cannot meet the required vacuum, then the third pump starts working. (UNI EN 7396-1:2007 Paragraph 5.7.3). On each starting, the control board makes it possible to exchange pumps in order to get equal wearing for the three pumps. Running hours are shown on the display in the centre of the main control board. The third pump, called "emergency pump", is driven electronically by the main board, but supplied by a separate emergency control board (UNI EN 7396-1:2007 Paragraph 5.7.5). When needed, the emergency pump starts working even in case of control board fault or disconnection (UNI EN 7396-1:2007 Paragraphs 5.7.7). The by-pass system allows to carry out reservoir replacement and/or maintenance without stopping the unit*

CENTRALE VUOTO MEDICALE ORIZZONTALE

HORIZONTAL HOSPITAL VACUUM CENTRAL STATION

CE 0476

Centrale Vuoto per gas medicale, conforme alla Direttiva 93/42/CEE. Costituita da tre pompe, da un serbatoio completo di scarico condensa e da due filtri batterici (UNI EN 7396-1:2007 punti 5.7.1). L'impianto dopo la prima messa in marcia manuale, funziona automaticamente mantenendo il grado di vuoto desiderato nel serbatoio. Il gruppo è dimensionato in modo tale che una sola pompa possa soddisfare le esigenze normali delle utenze. (UNI EN 7396-1:2007 punto 5.7.2). In caso di necessità, una seconda pompa entra in funzione raddoppiando la portata, ripristinando così le condizioni di vuoto richieste. Se anche la seconda pompa non dovesse riuscire a soddisfare la richiesta di vuoto, la terza pompa entra in funzione. (UNI EN 7396-1:2007 punto 5.7.3) Il quadro di comando principale permette di scambiare ad ogni avvio le pompe, eguagliando l'usura delle tre pompe. Le ore di marcia vengono lette sul display posto al centro del quadro elettrico principale. La terza pompa, chiamata d'emergenza, viene gestita dall'elettronica del quadro principale ma alimentata da un quadro elettrico di emergenza separato (UNI EN 7396-1:2007 punto 5.7.5). La pompa di emergenza, in caso di necessità entra in funzione anche con il quadro di comando principale in avaria e/o spento (UNI EN 7396-1:2007 punti 5.7.4). La presenza del by-pass permette la sostituzione e/o la manutenzione del serbatoio senza fermare il gruppo. (UNI EN 7396-1:2007 punti 5.7.7)

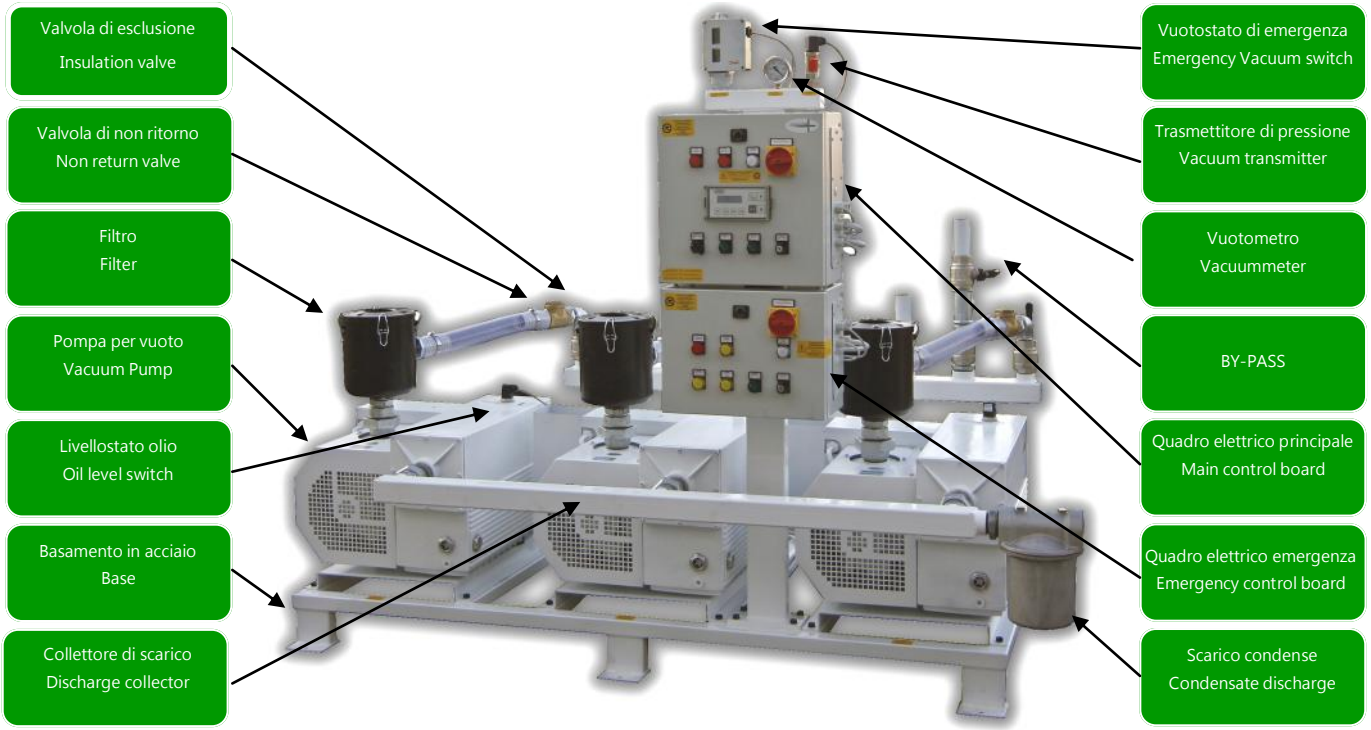

According to 93/42/EEC Directive, they consist of three pumps, a reservoir complete with a condense exhaust system and two bactericidal filters (UNI EN 7396-1:2007 punti 5.7.1). After the first manual start up, the unit runs automatically, maintaining the required vacuum level in the reservoir. The unit is designed to meet the normal requirements of the user by operating a single pump. The units are set according to an experimental simultaneity coefficient accounted for in the calculation of the system capacity (UNI EN 7396-1:2007 punto 5.7.2). When needed, the second pump starts running and doubles the capacity in order to re-adjust the system to the required vacuum conditions. If even the second pump cannot meet the required vacuum, then the third pump starts working. (UNI EN 7396-1:2007 punto 5.7.3). On each starting, the control board makes it possible to exchange pumps in order to get equal wearing for the three pumps. Running hours are shown on the display in the centre of the main control board. The third pump, called "emergency pump", is driven electronically by the main board, but supplied by a separate emergency control board (UNI EN 7396-1:2007 punto 5.7.5). When needed, the emergency pump starts working even in case of control board fault or disconnection (UNI EN 7396-1:2007 punti 5.7.4). The by-pass system allows to carry out reservoir replacement and/or maintenance without stopping the unit. (UNI EN 7396-1:2007 punti 5.7.7)

CENTRALE VUOTO MEDICALE VERTICALE

VERTICAL HOSPITAL VACUUM CENTRAL STATION

CE 0476

Centrale Vuoto per gas medicale, conforme alla Direttiva 93/42/CEE. Costituita da tre pompe, da un serbatoio completo di scarico condensa e da due filtri batterici (UNI EN 7396-1:2007 punti 5.7.1). L'impianto dopo la prima messa in marcia manuale, funziona automaticamente mantenendo il grado di vuoto desiderato nel serbatoio. Il gruppo è dimensionato in modo tale che una sola pompa possa soddisfare le esigenze normali delle utenze. (UNI EN 7396-1:2007 punto 5.7.2). In caso di necessità, una seconda pompa entra in funzione raddoppiando la portata, ripristinando così le condizioni di vuoto richieste. Se anche la seconda pompa non dovesse riuscire a soddisfare la richiesta di vuoto, la terza pompa entra in funzione. (UNI EN 7396-1:2007 punto 5.7.3) Il quadro di comando principale permette di scambiare ad ogni avvio le pompe, eguagliando l'usura delle tre pompe. Le ore di marcia vengono lette sul display posto al centro del quadro elettrico principale. La terza pompa, chiamata d'emergenza, viene gestita dall'elettronica del quadro principale ma alimentata da un quadro elettrico di emergenza separato (UNI EN 7396-1:2007 punto 5.7.5). La pompa di emergenza, in caso di necessità entra in funzione anche con il quadro di comando principale in avaria e/o spento (UNI EN 7396-1:2007 punti 5.7.4). La presenza del by-pass permette la sostituzione e/o la manutenzione del serbatoio senza fermare il gruppo. (UNI EN 7396-1:2007 punti 5.7.7)

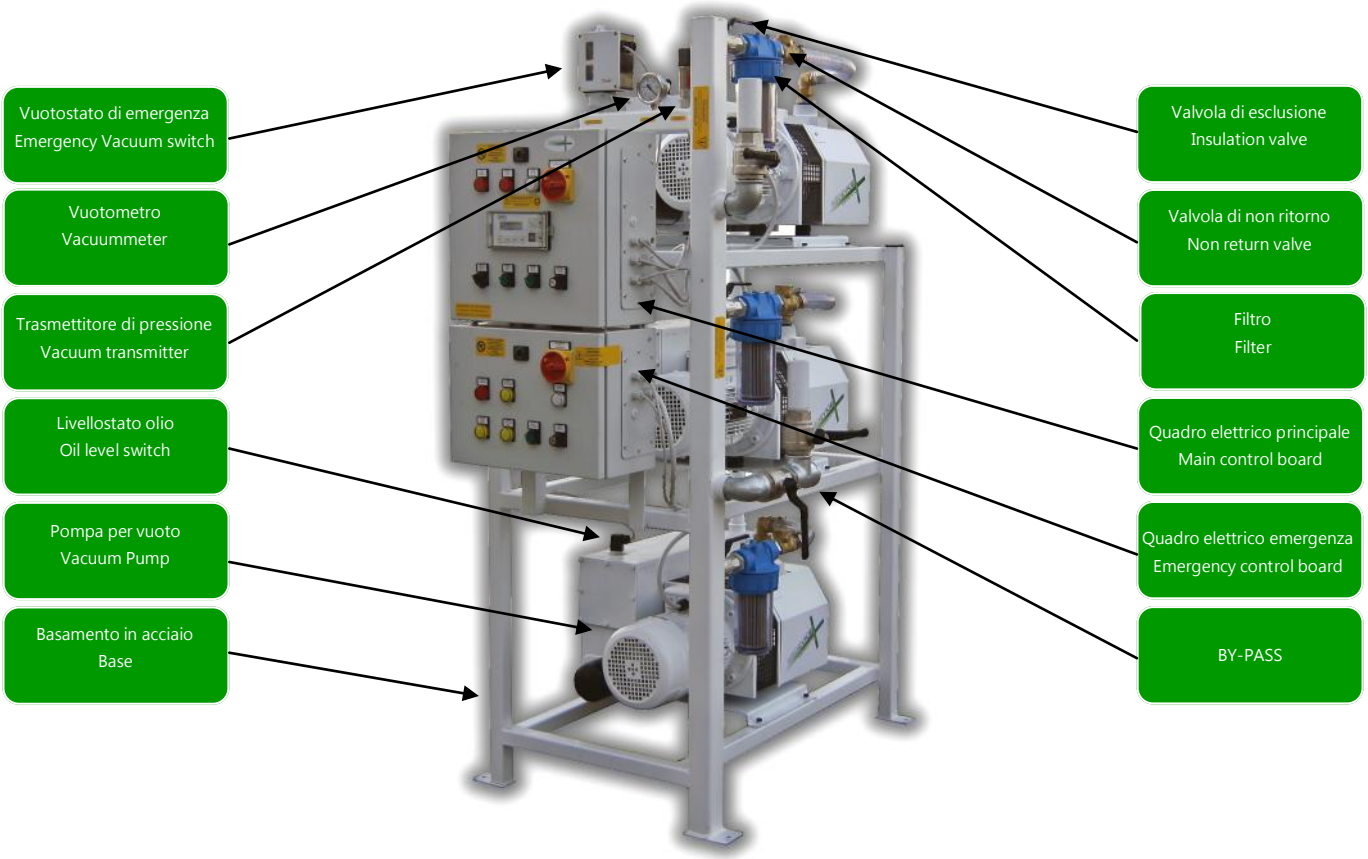

According to 93/42/EEC Directive, they consist of three pumps, a reservoir complete with a condense exhaust system and two bactericidal filters (UNI EN 7396-1:2007 punti 5.7.1). After the first manual start up, the unit runs automatically, maintaining the required vacuum level in the reservoir. The unit is designed to meet the normal requirements of the user by operating a single pump. The units are set according to an experimental simultaneity coefficient accounted for in the calculation of the system capacity (UNI EN 7396-1:2007 punto 5.7.2). When needed, the second pump starts running and doubles the capacity in order to re-adjust the system to the required vacuum conditions. If even the second pump cannot meet the required vacuum, then the third pump starts working. (UNI EN 7396-1:2007 punto 5.7.3). On each starting, the control board makes it possible to exchange pumps in order to get equal wearing for the three pumps. Running hours are shown on the display in the centre of the main control board. The third pump, called "emergency pump", is driven electronically by the main board, but supplied by a separate emergency control board (UNI EN 7396-1:2007 punto 5.7.5). When needed, the emergency pump starts working even in case of control board fault or disconnection (UNI EN 7396-1:2007 punti 5.7.4). The by-pass system allows to carry out reservoir replacement and/or maintenance without stopping the unit. (UNI EN 7396-1:2007 punti 5.7.7)

QUADRO DI COMANDO CENTRALE VUOTO MEDICALE

CONTROL PANEL BOARD HOSPITAL VACUUM CENTRAL STATION

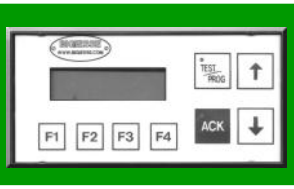

Il nuovo quadro di controllo BGS GENERAL, oltre ad essere una novità assoluta nel campo del vuoto, offre un elevato contenuto tecnologico ed una notevole flessibilità nella gestione di tutte le informazioni necessarie per un buon funzionamento dei gruppi vuoto.

Permette inoltre il monitoraggio e la modifica dei parametri direttamente da un comune cellulare GSM o da un PC.

Le caratteristiche principale del nuovo sistema sono: Visualizzatore LCD retroilluminato 16*2 caratteri / Tastiera 8 tasti per l'impostazione dei dati / Pilotaggio da 1 a 4 pompe

Controllo automatico ed ottimizzazione del consumo delle singole pompe, con interscambio automatico programmabile. / Visualizzazione allarmi (mancanza vuoto – mancanza olio – pompa in blocco – ecc.) / Numero pompe collegate configurabile / Soglie di intervento On e Off programmabile per singola pompa / Configurabilità della soglia di minimo vuoto per generazione allarme / Gestione e visualizzazione conta ore di funzionamento delle singole pompe / Visualizzazione delle operazioni di manutenzione programmata per ogni singola pompa / Funzionamento automatico e manuale.

L'opzione di monitoraggio tramite cellulare GSM prevede la possibilità, da parte del sistema, di inviare autonomamente, tramite messaggi SMS, uno o più eventi accaduti, come ad esempio il blocco di una pompa, la mancanza di olio in una pompa o l'insufficienza di vuoto nel sistema ecc.

Dove non c'è la possibilità di utilizzare il servizio GSM per motivi di trasmissione, è possibile collegare il sistema alla linea telefonica normale e quindi sfruttare tutte le potenzialità del sistema senza problemi.

L'altra opzione è il monitoraggio tramite PC, il quale attraverso un apposito software, controlla tutte le informazioni e le impostazioni del sistema.

Il software consente tramite una interfaccia - PC di collegarsi ad una rete di massimo 64 gruppi vuoto, o di collegarsi tramite modem a N. sistemi dotati dell'opzione GSM.

The new BGS GENERAL panel board, besides being an innovation in the field of vacuum, it offers a high technology and a large flexibility in the management of all the necessary information for a good operation of the groups.

It also allows to monitor and change the parameters from a common GSM mobile phone or from a PC.

The principal carachteristics of the new control system are the following: *Backlighted Display LCD 16*2 digits / 8 keys keyboard for data formulation / Control from 1 to 4 pumps / Authomatic control and optimization of the consumption of the single pumps, with adjustable authomatic exchange. / - Alarms display (insufficient vacuum – oil lacking – blocked pump – etc.) / Adjustable connected pumps number / On/Off programmable intervention thresholds for each pump / - Adjustable threshold of minimum vacuum degree for alarm generation / Management and visualization of hour counters of each pump / Visualization of the programmed maintenace operations for each pump*

- Authomatic and manual operation.

All the operating parameters can be monitored through a GSM mobile. This option allows the system to send a SMS message to the mobile describing what heppened (i.e. oil lacking alarm, insufficient vacuum alarm, etc.). With the same option it is also possible to check and change the operating parameters of the vacuum group, i.e. the total working hours of each pump, the vacuum degree, the ON/OFF intervention thresholds of each pump etc. Another option is to monitor the group through a PC which controls all the parameters and settings using a special software. This software using an interface can be connected to a maximum of 64 groups.

SCHERMATA CONTROLLO GRUPPO SINGOLO - VACUUM GROUP CONTROL WINDOW

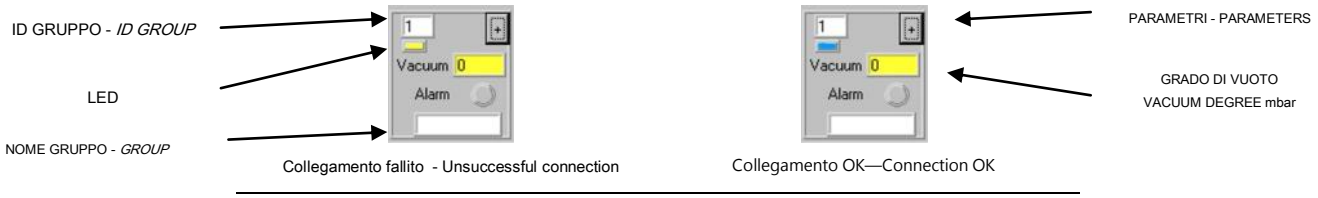

- **Stato collegamento:** rappresentato da un "led" rettangolare (Led di colore blu = collegamento ok – Led di colore giallo = collegamento fallito)
- ***Connection status:*** *represented by a rectangular led (blue colored led = connection ok - yellow colored led = unsuccessful connection)*
- **Vuoto:** rappresenta il grado di vuoto presente al momento nel gruppo. La velocità di aggiornamento di questo dato dipende dal numero di gruppi collegati.
- **Vacuum:** it represents the degree of present void to the moment in the group. The speed of updating of this datum depends on the number of connected groups.
- **Allarme:** rappresentato da un "led" circolare, se rosso indica che almeno un allarme e' presente sul gruppo, senza specificarne il tipo.
- **Alarm:** represented by a "led" circular, if red it points out that at least an alarm and' present on the group, without specifying its type.
- **Nome del gruppo:** nome assegnato dall'operatore al gruppo
- **Name of the group:** name assigned by the operator to the group
- **Identificativo del gruppo:** numero del gruppo (ID) all'interno della rete.
- **Identification of the group:** number of the group (ID) inside the net.

SCHERMATA CONTROLLO E MODIFICA PARAMETRI - SCREENED CONTROL IT IS CHANGE PARAMETERS

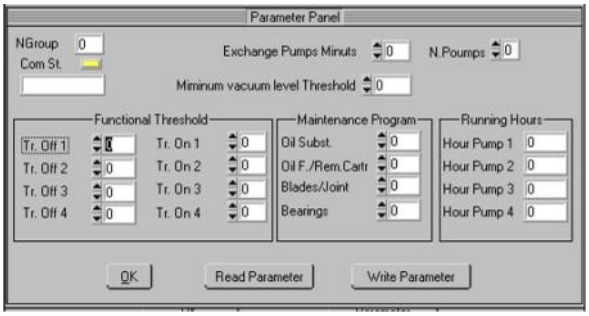

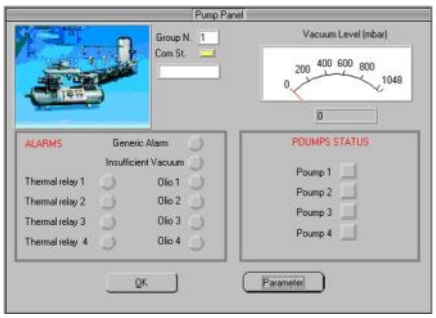

Da queste schermate è possibile modificare tutti i parametri del sistema e memorizzarli direttamente sullo strumento di controllo posto nel quadro, visualizzare tutti gli allarmi e lo stato delle pompe.

From these screen it is possible to modify all the parameters of the system and to directly memorize them on the tool of control place in the picture, to visualize all the alarms and the state of the pumps.

CENTRALE DI EVACUAZIONE GAS CON POMPE SOFFIANTI
GAS EVACUATION CENTRAL STATION WITH BLOWERS

CONFORME A
ACCORDING TO

EN 7396-2

La centrale di evacuazione con pompe soffianti CGA viene utilizzata per l'evacuazione dei gas espirati dai pazienti in sala operatoria e nei locali risvegli postoperatori.
E' composta da due elettropompe soffianti a canali separati con portata adeguata alle dimensioni dell'impianto a cui é collegata. Il dimensionamento é stato studiato in modo da soddisfare le esigenze utilizzando solo una soffiante in modo da avere sempre una soffiante disponibile in caso di avarie.
Nella scheda elettronica di comando é inoltre previsto lo scambio automatico tra le due soffianti in modo da mantenere un costante equilibrio prestazionale delle stesse.
Tramite in pulsante di marcia, presente sul pannello remoto, si da inizio al funzionamento della centrale che è in grado di mantenere la depressione impostata e secondo le prestazioni del modello scelto.

Evacuation central station with blowers type CGA works in order to evacuate gas breathed out from patients in the operating theatres and in the rooms for after operating awakening.
The plant is composed by two side channel blowers dimensioned according to the plant it is connected to. Each central station has been dimensioned in order to satisfy the plant requirements with one blower only so that the second blower is available in case of any demages.
The electric card is programmed to authomatically exchange blowers in order to have the same wear.
A push bottom placed on the distance alarm start the plant which keep the deprtession degree required according to the selected model .

FILTRI BATTERICIA

BACTERICIDAL FILTER

Il filtro battericida ha la caratteristica di trattenere microrganismi fino a 0.01 microns. Deve essere montato con il contenitore in verticale e l ' ampolla sterilizzata nella parte bassa; il tutto collegato all ' attacco di aspirazione del gruppo vuoto.

The bactericidal filter is designed to hold micro-organisms up to 0.01 microns. It must be assembled with the container set vertically and the sterilised container on the lower side. This set must be connected to the vacuum unit suction connector.

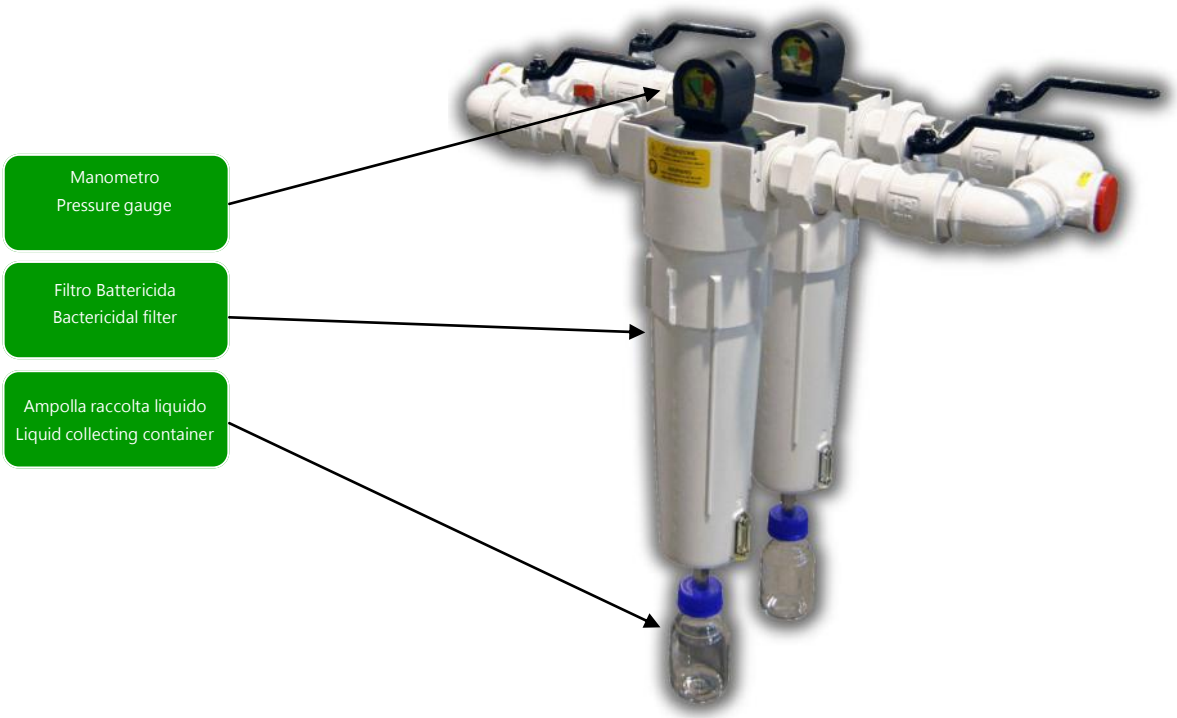

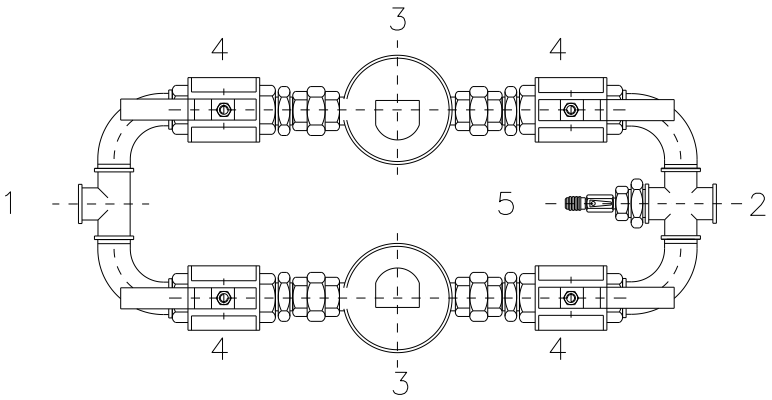

1	Attacco per serbatoio Tank connection
2	Attacco per utilizzo Plant connection
3	Filtro Battericida Bactericidal Filter
4	Valvola di esclusione Exclusion valve
5	Attacco per allarme vuoto Vacuum alarm connection

Salvo modifiche tecniche - We reserve the right to alter technical information

SPECIFICHE CENTRALE VUOTO MEDICALE
HOSPITAL VACUUM CENTRAL STATION SPECIFICATION
220+220+220PBO - 340-340+340 PBO

CE 0476

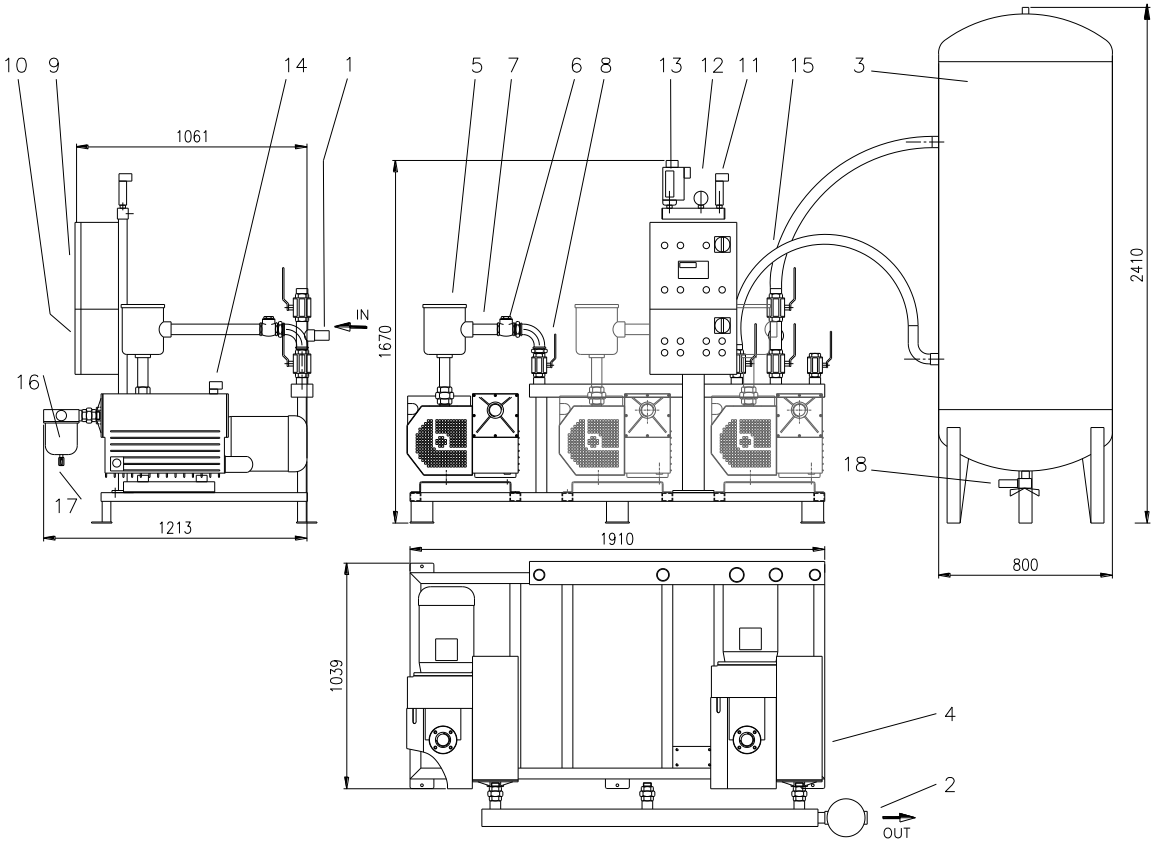

1	Attacco aspirazione	Suction connection	9	Quadro di comando	Control panel
2	Attacco mandata	Exhaust connection	10	Quadro di emergenza	Emergency panel
3	Serbatoio	Tank	11	Trasmettitore di Vuoto	Vacuum Transmitter
4	Pompa per vuoto	Vacuum pump	12	Vuotometro	Vacuummeter
5	Filtro	Filter	13	Vuotostato	Vacuumswitch
6	Valvola di non ritorno	Non return valve	14	Livellostato olio	Oil level
7	Tubo flessibile	Flexible Pipe	15	By-pass	By-pass
8	Valvola di esclusione	Exclusion Valve	16	Scarico Condensa-	. Condensate discharge

Salvo modifiche tecniche - We reserve the right to alter technical information.

CODE	Gruppi vuoto orizzontali *Horizontal Vacuum Group*	Tipo pompa *Pump tipe*	Portata Capacity **(Nm³/h)**	Capacità totale *Total Capacity* **(Nm³/h)**	Vuoto max. *Vacuum max* **(mbar)**	Serbatoio Tank **(lt.)**	Q.E. principale *Main board*	Q.E. emergenza *Emergency board*	Attacco apsirazione *Suction connection*	Attacco scarico *Delivery connection*	Attacco serbatoio *Tack connection*	Peso *Weight* **(Kg.)**	Q.tà olio tot. *Oil capacity* **(lIter)**
11306 RHV	6+6+6	PBO	6	18	10	100	0,36 KW	0,18 KW	1/2"		3/4"	170	0,75
11312 RHV	12+12+12	PBO	12	36	10	200	0,25 KW	0,50 KW	3/4"	3/4"	3/4"	180	0,99
11328 RHV	28+28+28	PBO	28	84	10	270	1,5 KW	0,75 KW	1"	1"	3/4"	240	1,8
11340 RHV	40+40+40	PBO	40	120	10	270	2,2 KW	1,1 KW	1"	1"	3/4"	360	9
11341 RHV	40+40+40	PBO	40	120	10	500	2,2 KW	1,1 KW	1"	1"	1" 1/2	420	9
11360 RHV	60+60+60	PBO	60	180	10	500	3 KW	1,5 KW	1"	1"	1" 1/2	380	9
11361 RHV	60+60+60	PBO	60	180	10	1000	3 KW	1,5 KW	1"	1"	2"	440	9
11370 RHV	100+100+100	PBO	100	300	10	1000	4,4 KW	2,2 KW	1" 1/4	1" 1/4	2"	510	17,4
11376 RHV	220+220+220	PBO	220	660	10	1000	11 KW	5.5 KW	2"	2"	2"	750	24
11379 RHV	340+340+340	PBO	340	1020	10	1000	18.4 KW	9.2 KW	2"	2"	2"	950	24

SPECIFICHE CENTRALE VUOTO MEDICALE
HOSPITAL VACUUM CENTRAL STATION SPECIFICATION
12+12+12 PBO

CE 0476

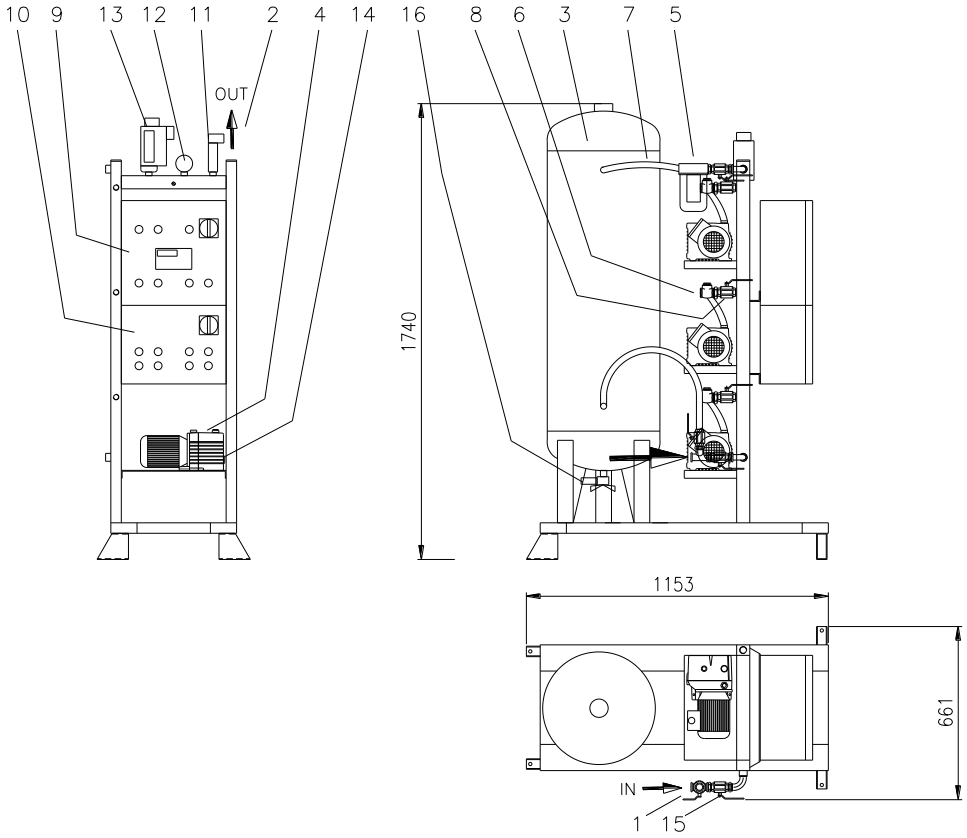

1	Attacco aspirazione	Suction connection	9	Quadro di comando	Control panel
2	Attacco mandata	Exhaust connection	10	Quadro di emergenza	Emergency panel
3	Serbatoio	Tank	11	Trasmettitore di Vuoto	Vacuum Transmitter
4	Pompa per vuoto	Vacuum pump	12	Vuotometro	Vacuummeter
5	Filtro	Filter	13	Vuotostato	Vacuumswitch
6	Valvola di non ritorno	Non return valve	14	Livellostato olio	Oil level
7	Tubo flessibile	Flexible Pipe	15	By-pass	By-pass
8	Valvola di esclusione	Exclusion Valve	16	Scarico Condensa-	. Condensate discharge

Salvo modifiche tecniche - We reserve the right to alter technical information

CODE	Gruppi vuoto Verticali *Vertical Vacuum Group*	Tipo pompa *Pump tipe*	Portata Capacity **(Nm³/h)**	Capacità totale *Total Capacity* **(Nm³/h)**	Vuoto max. *Vacuum max* **(mbar)**	Serbatoio Tank **(lt.)**	Q.E. principale *Main board*	Q.E. emergenza *Emergency board*	Attacco apsirazione *Suction connection*	Attacco scarico *Delivery connection*	Attacco serbatoio *Tack connection*	Peso *Weight* **(Kg.)**	Q.tà olio tot. *Oil capacity* **(liter)**
11306 VHV	6+6+6	PBO	6	18	10	100	0,36 KW	0,18 KW	1/2"	1/2"	3/4"	170	0,75
11312 VHV	12+12+12	PBO	12	36	10	200	0,50 KW	0,25 KW	3/4"	3/4"	3/4"	180	0,99
11328 VHV	28+28+28	PBO	28	84	10	270	1,5 KW	0,75 KW	1"	1"	3/4"	240	1,8
11340 VHV	40+40+40	PBO	40	120	10	270	2,2 KW	1,1 KW	1"	1"	3/4"	360	9
11341 VHV	40+40+40	PBO	40	120	10	500	2,2 KW	1,1 KW	1"	1"	1" 1/2	420	9
11360 VHV	60+60+60	PBO	60	180	10	500	3 KW	1,5 KW	1"	1"	1" 1/2	380	9
11361 VHV	60+60+60	PBO	60	180	10	1000	3 KW	1,5 KW	1"	1"	2"	440	9
11370 VHV	100+100+100	PBO	100	300	10	1000	4,4 KW	2,2 KW	1" 1/4	1" 1/4	2"	510	17,4

SPECIFICHE CENTRALE VUOTO MEDICALE
HOSPITAL VACUUM CENTRAL STATION SPECIFICATION
28+28+28 PBO

CE 0476

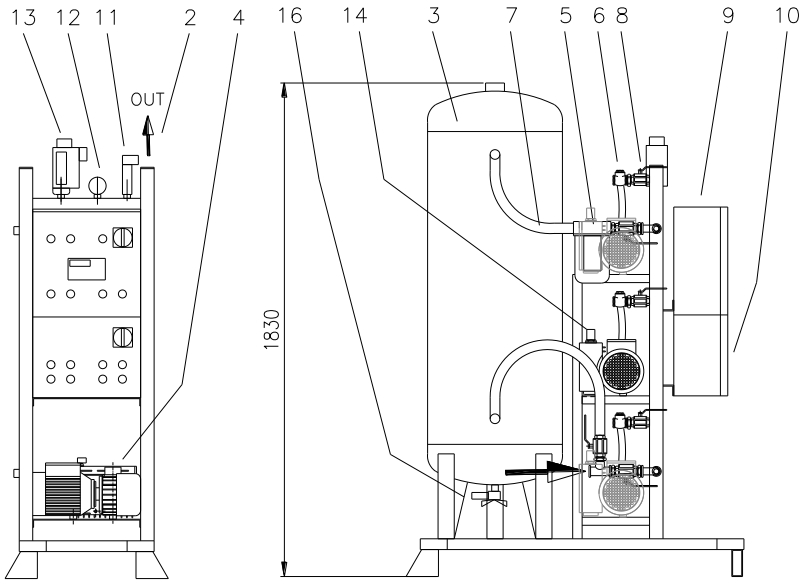

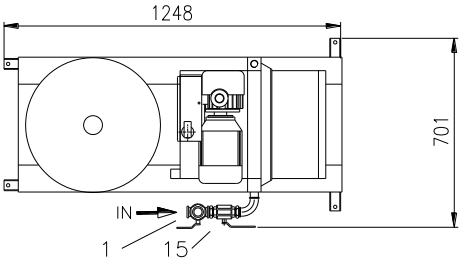

1	Attacco aspirazione	Suction connection	9	Quadro di comando	Control panel
2	Attacco mandata	Exhaust connection	10	Quadro di emergenza	Emergency panel
3	Serbatoio	Tank	11	Trasmettitore di Vuoto	Vacuum Transmitter
4	Pompa per vuoto	Vacuum pump	12	Vuotometro	Vacuummeter
5	Filtro	Filter	13	Vuotostato	Vacuumswitch
6	Valvola di non ritorno	Non return valve	14	Livellostato olio	Oil level
7	Tubo flessibile	Flexible Pipe	15	By-pass	By-pass
8	Valvola di esclusione	Exclusion Valve	16	Scarico Condensa-	. Condensate discharge

Salvo modifiche tecniche - We reserve the right to alter technical information

CODE	Gruppi vuoto Verticali *Vertical Vacuum Group*	Tipo pompa *Pump tipe*	Portata Capacity **(Nm³/h)**	Capacità totale *Total Capacity* **(Nm³/h)**	Vuoto max. *Vacuum max* **(mbar)**	Serbatoio Tank **(lt.)**	Q.E. principale *Main board*	Q.E. emer-genza *Emergency board*	Attacco apsirazione *Suction connection*	Attacco scarico *Delivery connection*	Attacco serbatoio *Tack connection*	Peso *Weight* **(Kg.)**	Q.tà olio tot. *Oil capacity* **(liter)**
11306 VHV	6+6+6	PBO	6	18	10	100	0,36 KW	0,18 KW	1/2"	1/2"	3/4"	170	0,75
11312 VHV	12+12+12	PBO	12	36	10	200	0,50 KW	0,25 KW	3/4"	3/4"	3/4"	180	0,99
11328 VHV	28+28+28	PBO	28	84	10	270	1,5 KW	0,75 KW	1"	1"	3/4"	240	1,8
11340 VHV	40+40+40	PBO	40	120	10	270	2,2 KW	1,1 KW	1"	1"	3/4"	360	9
11341 VHV	40+40+40	PBO	40	120	10	500	2,2 KW	1,1 KW	1"	1"	1" 1/2	420	9
11360 VHV	60+60+60	PBO	60	180	10	500	3 KW	1,5 KW	1"	1"	1" 1/2	380	9
11361 VHV	60+60+60	PBO	60	180	10	1000	3 KW	1,5 KW	1"	1"	2"	440	9
11370 VHV	100+100+100	PBO	100	300	10	1000	4,4 KW	2,2 KW	1" 1/4	1" 1/4	2"	510	17,4

SPECIFICHE CENTRALE VUOTO MEDICALE
HOSPITAL VACUUM CENTRAL STATION SPECIFICATION
40+40+40PBO - 60+60+60 PBO

CE 0476

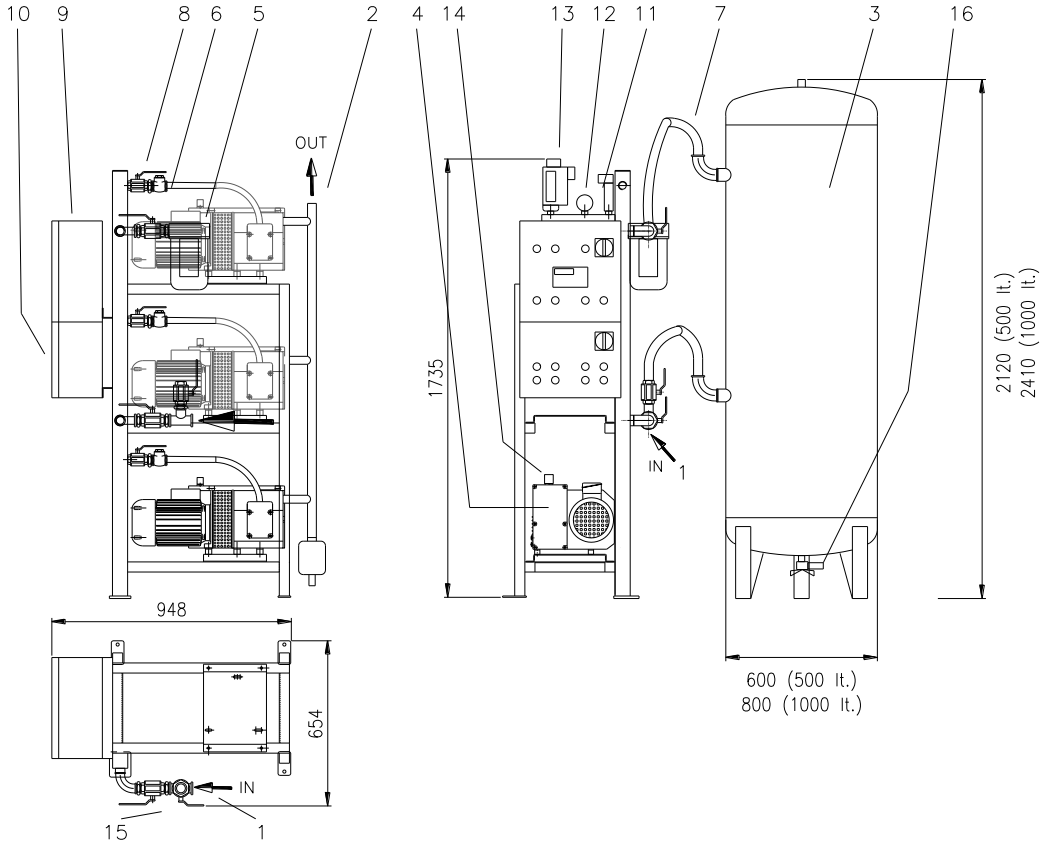

1	Attacco aspirazione	Suction connection	9	Quadro di comando	Control panel
2	Attacco mandata	Exhaust connection	10	Quadro di emergenza	Emergency panel
3	Serbatoio	Tank	11	Trasmettitore di Vuoto	Vacuum Transmitter
4	Pompa per vuoto	Vacuum pump	12	Vuotometro	Vacuummeter
5	Filtro	Filter	13	Vuotostato	Vacuumswitch
6	Valvola di non ritorno	Non return valve	14	Livellostato olio	Oil level
7	Tubo flessibile	Flexible Pipe	15	By-pass	By-pass
8	Valvola di esclusione	Exclusion Valve	16	Scarico Condensa-	. Condensate discharge

Salvo modifiche tecniche - We reserve the right to alter technical information.

CODE	Gruppi vuoto Verticali *Vertical Vacuum Group*	Tipo pompa *Pump tipe*	Portata Capacity **(Nm³/h)**	Capacità totale *Total Capacity* **(Nm³/h)**	Vuoto max. *Vacuum max* **(mbar)**	Serbatoio Tank **(lt.)**	Q.E. principale *Main board*	Q.E. emergenza *Emergency board*	Attacco apsirazione *Suction connection*	Attacco scarico *Delivery connection*	Attacco serbatoio *Tack connection*	Peso *Weight* **(Kg.)**	Q.tà olio tot. *Oil capacity* **(liter)**
11306 VHV	6+6+6	PBO	6	18	10	100	0,36 KW	0,18 KW	1/2"	1/2"	3/4"	170	0,75
11312 VHV	12+12+12	PBO	12	36	10	200	0,50 KW	0,25 KW	3/4"	3/4"	3/4"	180	0,99
11328 VHV	28+28+28	PBO	28	84	10	270	1,5 KW	0,75 KW	1"	1"	3/4"	240	1,8
11340 VHV	40+40+40	PBO	40	120	10	270	2,2 KW	1,1 KW	1"	1"	3/4"	360	9
11341 VHV	40+40+40	PBO	40	120	10	500	2,2 KW	1,1 KW	1"	1"	1" 1/2	420	9
11360 VHV	60+60+60	PBO	60	180	10	500	3 KW	1,5 KW	1"	1"	1" 1/2	380	9
11361 VHV	60+60+60	PBO	60	180	10	1000	3 KW	1,5 KW	1"	1"	2"	440	9
11370 VHV	100+100+100	PBO	100	300	10	1000	4,4 KW	2,2 KW	1" 1/4	1" 1/4	2"	510	17,4

SPECIFICHE CENTRALE VUOTO MEDICALE
HOSPITAL VACUUM CENTRAL STATION SPECIFICATION
100+100+100 PBO

CE 0476

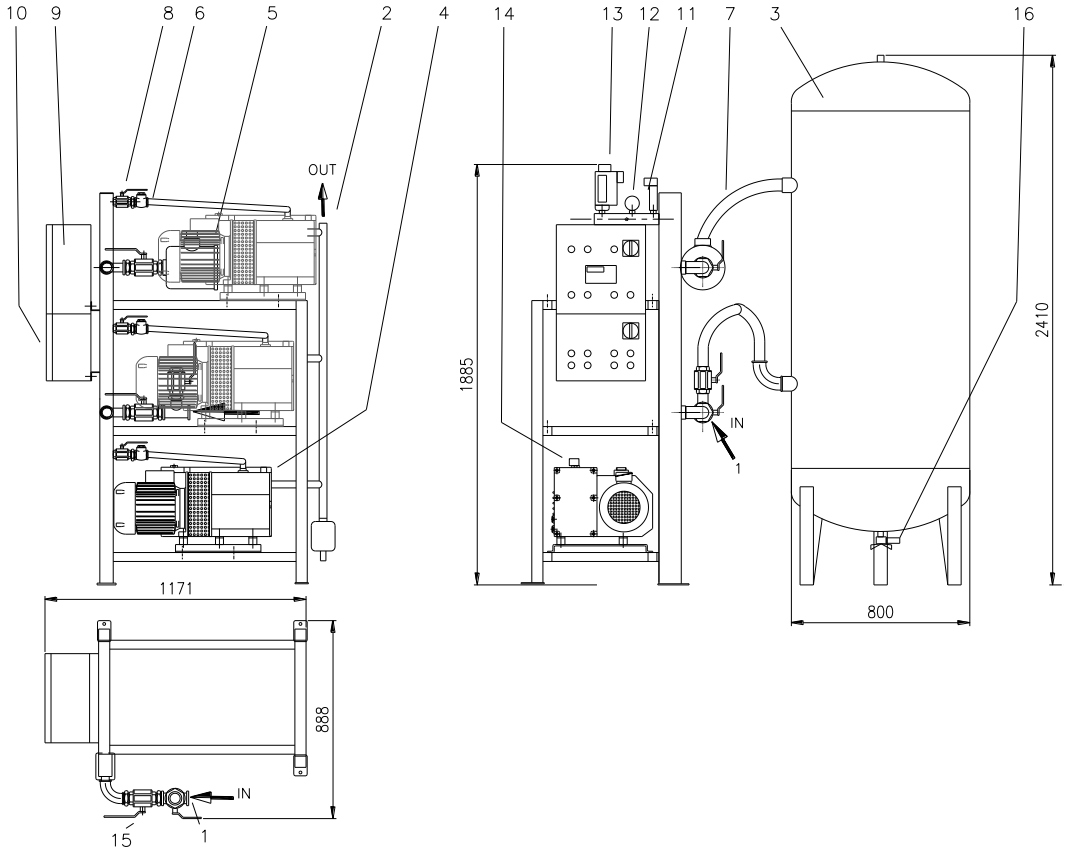

1	Attacco aspirazione	Suction connection	9	Quadro di comando	Control panel
2	Attacco mandata	Exhaust connection	10	Quadro di emergenza	Emergency panel
3	Serbatoio	Tank	11	Trasmettitore di Vuoto	Vacuum Transmitter
4	Pompa per vuoto	Vacuum pump	12	Vuotometro	Vacuummeter
5	Filtro	Filter	13	Vuotostato	Vacuumswitch
6	Valvola di non ritorno	Non return valve	14	Livellostato olio	Oil level
7	Tubo flessibile	Flexible Pipe	15	By-pass	By-pass
8	Valvola di esclusione	Exclusion Valve	16	Scarico Condensa-	. Condensate discharge

Salvo modifiche tecniche - We reserve the right to alter technical information

CODE	Gruppi vuoto Verticali *Vertical Vacuum Group*	Tipo pompa *Pump tipe*	Portata Capacity **(Nm³/h)**	Capacità totale *Total Capacity* **(Nm³/h)**	Vuoto max. *Vacuum max* **(mbar)**	Serbatoio Tank **(lt.)**	Q.E. principale *Main board*	Q.E. emergenza *Emergency board*	Attacco apsirazione *Suction connection*	Attacco scarico *Delivery connection*	Attacco serbatoio *Tack connection*	Peso *Weight* **(Kg.)**	Q.tà olio tot. *Oil capacity* **(liter)**
11306 VHV	6+6+6	PBO	6	18	10	100	0,36 KW	0,18 KW	1/2"	1/2"	3/4"	170	0,75
11312 VHV	12+12+12	PBO	12	36	10	200	0,50 KW	0,25 KW	3/4"	3/4"	3/4"	180	0,99
11328 VHV	28+28+28	PBO	28	84	10	270	1,5 KW	0,75 KW	1"	1"	3/4"	240	1,8
11340 VHV	40+40+40	PBO	40	120	10	270	2,2 KW	1,1 KW	1"	1"	3/4"	360	9
11341 VHV	40+40+40	PBO	40	120	10	500	2,2 KW	1,1 KW	1"	1"	1" 1/2	420	9
11360 VHV	60+60+60	PBO	60	180	10	500	3 KW	1,5 KW	1"	1"	1" 1/2	380	9
11361 VHV	60+60+60	PBO	60	180	10	1000	3 KW	1,5 KW	1"	1"	2"	440	9
11370 VHV	100+100+100	PBO	100	300	10	1000	4,4 KW	2,2 KW	1" 1/4	1" 1/4	2"	510	17,4

SPECIFICHE CENTRALE DI EVACUAZIONE GAS CON POMPE SOFFIANTI

GAS EVACUATION CENTRAL STATION WITH BLOWERS SPECIFICATIONS

CONFORME A
ACCORDING TO

EN 7396-2

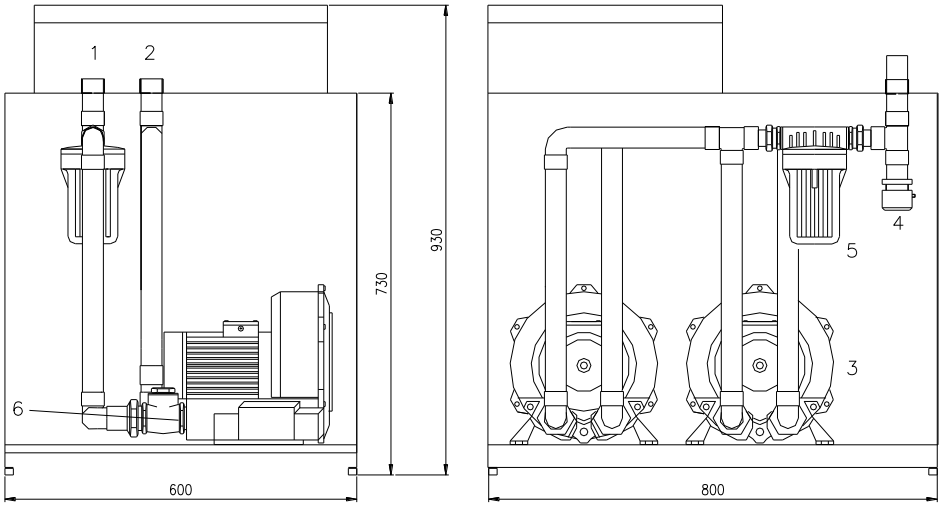

1	Attacco aspirazione Suction connection
2	Attacco mandata Exhaust connection
3	Soffiante Blower
4	Valvola regolazione vuoto Vacuum regulating valve
5	Filtro Filter
6	Valvola di non ritorno Non return valve

Salvo modifiche tecniche - We reserve the right to alter technical information

PANNELLO REMOTO - DISTANCE ALARM

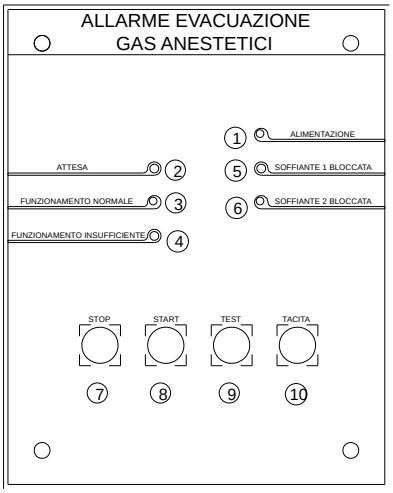

1° led – alimentazione - indica che il gruppo è stato alimentato.

2° led - attesa - indica che è stata raggiunta la depressione desiderata, ma non è ancora stabile o certa la permanenza.

3° led – funz. normale - indica il corretto funzionamento del gruppo al valore di depressione desiderato.

4° led – funz. Insufficiente - indica che non è stato ancora raggiunto il valore di depressione stabilito.

5° led - soffiante 1 bloccata - indica un guasto alla soffiante 1 (termica scattata, ecc...) in automatico la scheda avvia la seconda soffiante; la segnalazione rimane fino alla rimozione della causa del guasto.

6° led - soffiante 2 bloccata - indica un guasto alla soffiante 2 (termica scattata, ecc...) in automatico la scheda avvia la prima soffiante; la segnalazione rimane fino alla rimozione della causa del guasto.

7° pulsante - stop - predispone il gruppo alla fermata. Solo quando da tutti i pannelli remoti è stato premuto questo pulsante avviene l ' arresto effettivo.

8° pulsante - start - avvia il gruppo. Non è necessaria la conferma dagli altri pannelli remoti.

9° pulsante - test - verifica il corretto funzionamento delle segnalazioni.

10° pulsante - tacita - arresta solo la segnalazione di allarme acustico di avvenuto blocco di entrambe le soffianti. Questo comando deve essere ripetuto da ogni pannello remoto installato e si riattiva dopo 15 minuti. La scheda elettronica ogni due ore di funzionamento scambia il comando di funzionamento delle pompe soffianti, in modo da mantenere sempre efficienti le stesse.

1° signal – feeding - Shows the plant has been fed.

2° signal – standby - Depression degree required has been reached, but it is not constant yet.

3° signal – normal function - Shows the plant is working correctely at the depression degree required.

4° signal – insufficient function - The required depression degree has been not reached.

5° signal - blower 1 blocked -Shows a breakdown. The electric card authomatically strats the second blower; the signal keep on beeing on until the breakedown is removed

6° signal - blower 2 blocked - Shows a breakdown. The electric card authomatically strats the first blower; the signal keep on beeing on until the breakedown is removed.

7° button - stop - It arrages the plant to stop. The plant stopps only after pushing all the buttons on each alarms installed.

8° button - start - It starts the plant. It is not necessary to push buttons on each alarms installed.

9° button - test - Check the right function of the signals

10° button - silence - It stopps the acoustic alarm when the two blowers are blocked. This operation must be done on each alarm installed.

CODE	Tipo *Tipe*	Portata Capacity **(Nm³/h)**	Depressione Depression **(mmHg)**	Esecuzione motore Motor rating **(V- 1 ~)**	Potenza motore *Motor power* **(Kw)**	*RPM*	Romorosità Noise level **(dBA)**	Peso *Weight* **(Kg.)**
11303MF	CGA30	30	30/40	230 V	0,1KW	2800	1/2"	85
11307MF	CGA70	70	80/100	230 V	0,37 KW	2800	3/4"	95
11310MF	CGA100	100	80/140	230 V	0,75 KW	2800	1"	100
11313MF	CGA130	130	80/140	230 V	1,1 KW	2800	1"	110

POMPA AGGIUNTIVA CENTRALE VUOTO PER GAS MEDICALI

ADDITIONAL HOSPITAL VACUUM CENTRAL STATION

CONFORME A
ACCORDING TO

EN 7396-1

Terza pompa aggiuntiva per uniformare i gruppi vuoto ospedalieri alla normativa UNI EN 7396-1:2007 . Completa di quadro elettrico di comando, vuotostato, vuotometro con segnalazione di mancanza vuoto e livellostato olio. Posizionata su apposito telaio, per facilitarne sia l ' installazione che la manutenzione.

Additional vacuum pump for vacuum central station in according with UNI EN 7396-1:2007. Complete with main control panel, vacuummeter with low vacuum alarm , vacuumswitch and oil level switch. The pump is complete with base to make easy

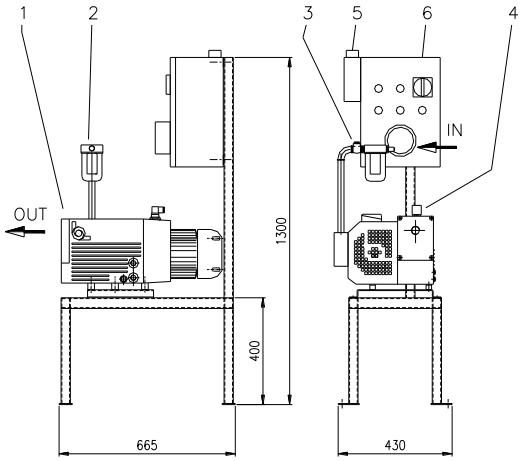

40 - 60 PBO

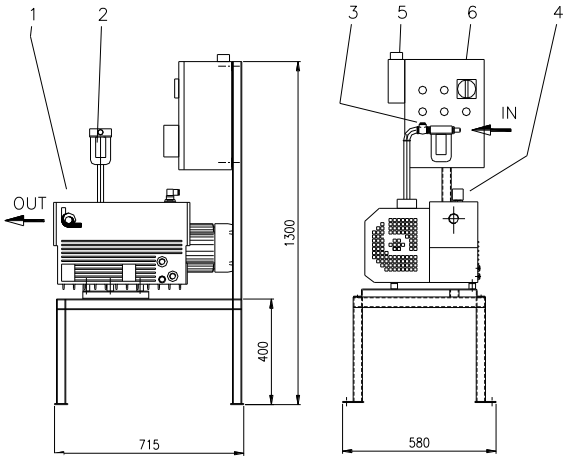

100 PBO

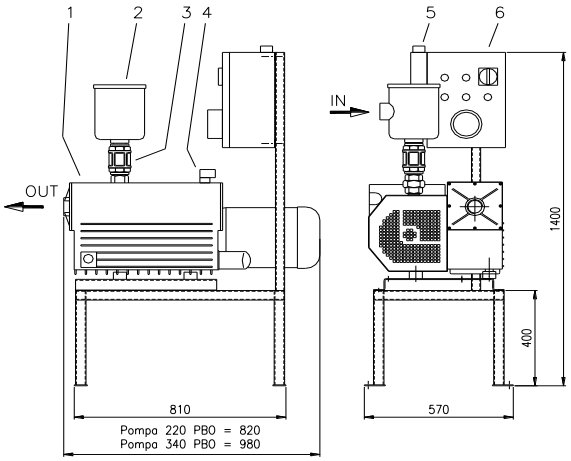

200 - 340 PBO

	40 PBO	60 PBO	100 PBO	220 PBO	340 PBO
	50 Hz	50 Hz	50 Hz	50 Hz	50 Hz
Portata - *Capacity* (Nm^3/h)	40	60	100	220	340
Vuoto finale - *Vacuum* (mbar)	10	10	10	10	10
Esecuzione motore - *Motor rating* (V)	380-400-415-440-460-480				
Potenza motore - *Motor Power* (Kw)	1.1	1.5	2,2	5,5	9,2
Nr.giri - *RPM*	1450	1450	1450	1450	1450
Rumorosità media Noise level (dB)	67	67	73	76	76
Peso max. - *Weight* (Kg)	64	79	102	165	205
Quantità olio - *Oil q.ty* (Lt.)	3	3	5,8	8	8
IN - OUT	1 "	1 "	1 " -1 "1/4	1 "1/2 –2 "	1 "1/2 –2 "
Salvo modifiche tecniche - We reserve the right to alter technical information.					

1	Pompa per vuoto - Vacuum pump
2	Filtro - Filter
3	Valvola di non ritorno - Non return valve
4	Livellostato olio - Oil level switch
5	Vuotostato - Vacuumswitch
6	Quadro elettrico di comando - Main board control panel
	Salvo modifiche tecniche

MEDEVICE

By BGS GENERAL SRL - Italy

www.bigiesse.com

MADE IN ITALY PRODUCT

E1_R0 — 03.2009

BGS GENERAL S.r.l.
Via ZIBIDO, 3 - 20080 ZIBIDO SAN GIACOMO Mi Italia - Tel. +39.02.90.00.50.69 r.a. - Fax. +39.02.90.00.57.75
E-mail : bigiesse@bigiesse.it - Internet: http://www.bigiesse.it
Partita IVA / Codice fiscale 01785670157 - C.C.I.A.A. 872267 - Tribunale di Milano 161474 - Capitale Sociale € 98.800,00